Инструкция по эксплуатации накопительных электрических водонагревателей моделей: ВНК-6л, ВНК-10л, ВНК-15л, ВНК-25л, ВН-30, ВН-50, ВН-30л-В, ВН-40л-В, ВН-50л-В, ВН-60л-В, ВН-80л-В, ВН-100л-В, ВН-30л-Г, ВН-50л-Г, ВН-70л-Г, ВН-80л-Г, ВНК-10л-ВУ, ВНК-15л-ВУ, ВНК-10л-НУ, ВНК-15л-НУ.

Благодарим Вас за покупку изделия нашей марки!
Мы гарантируем Вам высокое качество и долгий срок службы изделия, при условии соблюдения требований данного руководства.
Приобретенное Вами изделие может иметь несущественные отличия от параметров, указанных в руководстве по эксплуатации, не ухудшающие эксплуатационные характеристики изделия.

Внешний вид накопительных электрических водонагревателей:

ВНК-6л, ВНК-10л, ВНК-15л, ВНК-25л	**ВН-30, ВН-50, ВН-40л-В, ВН-60л-В, ВН-80л-В, ВН-100л-В**

ВН-30л-В, ВН-50л-В

ВН-50л-Г, ВН-70л-Г, ВН-80л-Г

ВН-30л-Г

ВНК-10л-ВУ, ВНК-15л-ВУ

ВНК-10л-НУ, ВНК-15л-НУ

Содержание.

1. Введение.	Стр. 3-4
2. Предназначение.	Стр. 4-5
3. Комплектация.	Стр. 5-6
4. Таблица с техническими характеристиками.	Стр. 7
5. Обобщенная схема устройства электрических водонагревателей (на примере модели ВН-30л-Г) и их внешний вид.	Стр. 8-11
6. Схемы установок электрических водонагревателей и их монтаж.	Стр. 12-17
7. Монтаж накопительных электрических водонагревателей**.**	Стр. 17-21
8. Заземление водонагревателя.	Стр. 21-22
9. Ввод в эксплуатацию.	Стр. 22
10. Меры предосторожности.	Стр. 23
11. Техническое обслуживание и чистка.	Стр. 23-25
12. Хранение и транспортировка.	Стр. 25
13. Возможные неисправности и способы их устранения.	Стр. 26
14. Гарантийные обязательства.	Стр. 26-27
Рекламный проспект.	Стр. 28
Гарантийный талон.	Стр. 29

1.Введение.

Уважаемый покупатель!

УМНИЦА – это новейшие разработки, высокое качество, надёжность и внимательное отношение к нашим покупателям. Надеемся, что Вам понравится наша техника, и в дальнейшем Вы будете выбирать изделия нашей компании!

Наша компания уделяет особое внимание безопасности реализуемой продукции. Заботясь о покупателях, мы стремимся сочетать высокое качество и абсолютную безопасность используемых при производстве материалов.

Пожалуйста, обратите Ваше внимание на то, что эффективная и безопасная работа, а также надлежащее техническое обслуживание изделия возможно только после внимательного изучения Вами данного «Руководства по эксплуатации». При покупке изделия, рекомендуем Вам проверить комплектность поставки и отсутствие возможных повреждений, возникших при транспортировке или хранении на складе продавца. При этом указанные в данной

инструкции принадлежности не в обязательном порядке могут входить в комплект поставки. Проверьте также наличие и заполнение гарантийного талона, дающего право на бесплатное устранение заводских дефектов в период гарантийного срока. **На талоне должна присутствовать дата продажи, серийный номер изделия (при его наличии), печать (при наличии) и разборчивая подпись продавца.**

2.Предназначение:

Данные модели накопительных электрических водонагревателей предназначены для нагрева воды в бытовых целях: принятие душа, мытье рук, посуды, столовых приборов и т.п.

Изделия с объемом бака более 25 литров имеют два типа установки: вертикальную (в этом случае в конце наименования изделия имеется буква В, например ВН-30л-В**)** и горизонтальную **(**в этом случае в конце наименования изделия имеется буква Г, например ВН-50л-Г). Изделия с объемом бака до 25 литров имеют два типа установки: нижний, под мойкой (в этом случае в конце наименования изделия имеется буквы НУ, например ВНК-10л-НУ**)** и верхний, над мойкой (в этом случае в конце наименования изделия имеется буквы ВУ, например ВНК-10л-ВУ**).** Данные модели водонагревателей предназначены для использования на кухне.

Расшифровка сокращений в наименованиях:

ВН - водонагреватель накопительный;

ВНК - водонагреватель накопительный кухонный;

50л - объем накопительного бака 50 литров;

В - вертикальный тип установки;

Г - горизонтальный тип установки;

ВУ – верхний тип установки;

НУ – нижний тип установки.

Преимущества:

- Корпус водонагревателя изготовлен из холоднокатаной листовой стали (SPCC) (у моделей ВН-30л-В, ВН-50л-В) или из ABS пластика (у моделей ВНК-6л, ВНК-10л, ВНК-15л, ВНК-25л, ВН-30, ВН-50, ВН-40л-В, ВН-60л-В, ВН-80л-В, ВН-100л-В, ВН-30л-Г, ВН-50л-Г, ВН-70л-Г, ВН-80л-Г, ВНК-10л-ВУ, ВНК-15л-ВУ, ВНК-10л-НУ, ВНК-15л-НУ). Преимуществами корпуса из холоднокатаной листовой стали (SPCC) являются прочность и устойчивость к коррозии, благодаря антикоррозионному

защитному покрытию. Преимуществами корпуса из ABS пластика являются устойчивость к коррозии, перепадам температур, механическим нагрузкам и воздействию ультрафиолетовых лучей.

• Внутреннее покрытие бака «Blue diamond», обеспечивающее его максимальную защиту от коррозии.

• Технология сварки бака одинарным швом, существенно уменьшающая риск течи.

• Пенополиуретановый изоляционный слой – CFCfree, предотвращающий потерю тепла и существенно снижающий затраты электроэнергии.

• Нагревательный элемент изготовлен из прочного жаростойкого сплава «Incoloy 840»,не подверженного коррозии.

• Встроенный магниевый анод, предотвращающий коррозию накопительного бака.

• Многофункциональный предохранительный клапан, автоматически сбрасывающий давление внутри бака при достижении его максимального значения.

• Термовыключатель, защищающий нагревательный элемент от перегрева.

• Эмалированные входная и выходная водяная трубка, что значительно уменьшает риск течи воды и увеличивает продолжительность эксплуатации бака водонагревателя.

• Термостат высокой точности, автоматически поддерживающий заданную температуру нагрева воды, и отключающий питание нагревательного элемента при достижении максимальной температуры нагрева воды.

• Вихревая технология подачи воды, не позволяющая смешиваться горячему и холодному потокам воды, благодаря чему водонагреватель производит более быстрый нагрев и потребляет малое количество электроэнергии.

• Световой индикатор работы.

3. Комплектация:

Электрический водонагреватель – 1 шт.;

Крепежный болт – 2 шт.;

Установочная пластина – 1 шт. (для обогревателей с вертикальной установкой);

Крепежные скобы- 1 комплект (для обогревателей с горизонтальной установкой);

Однонаправленный предохранительный клапан – 1 шт.;

Руководство по эксплуатации-1 шт.;
Гарантийный талон – 1 шт.;
Упаковка -1 шт.

***Производитель имеет право изменять вышеуказанную комплектацию.**

Изображения комплектующих.

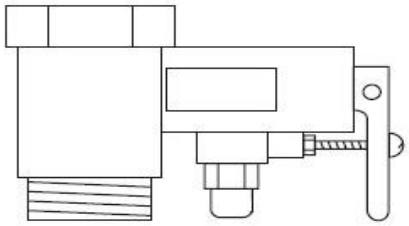	Однонаправленный предохранительный клапан.
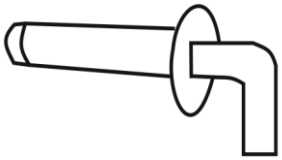	Крепежный болт в сборе с дюбелем и шайбой для моделей ВН.
	Крепежный болт в сборе с дюбелем и шайбой для моделей ВНК.
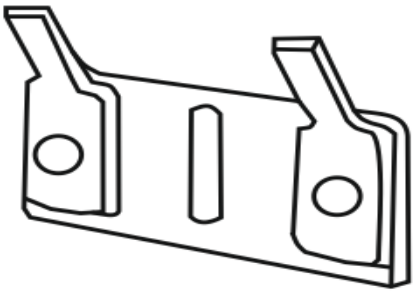	Установочная пластина.

4. Таблица с техническими характеристиками.

Модель/ Параметры	Потребляемая мощность, Вт	Объем бака, л	Максимальная температура нагрева воды, °С	Тип установки	Макс. рабочее давление воды, мПа	Толщина бака, мм	Толщина внутреннего защитного покрытия бака, мм	Внешний круг сварки	Внутренний круг сварки	Класс защиты от поражения электричес - ким током	Класс теплоизоляции	Толщина изоляционного слоя, мм	Номинальная сила тока, А	Параметры сети питания
ВНК-6л	1500	6	75	Верти-кальный	0,8	1,8	0,5	Аргонно-дуговой	Угле-кислотный	IPX4	Direct PUF	20	6,8	220В/50Гц
ВНК-10л-ВУ/ВНК-10л-НУ	1500	10	75		0,8	1,8	0,5			IPX4	Direct PUF	20	6,8	220В/50Гц
ВНК-15л-ВУ/ВНК-15л-НУ	1500	15	75		0,8	1,8	0,5			IPX4	Direct PUF	20	6,8	220В/50Гц
ВНК-25л	1500	25	75		0,8	1,8	0,5			IPX4	Direct PUF	20	6,8	220В/50Гц
ВН-30	1500	30	75		0,8	1,8	0,5			IPX4	Direct PUF	20	6,8	220В/50Гц
ВН-50	1500	50	75		0,8	1,8	0,5			IPX4	Direct PUF	20	6,8	220В/50Гц
ВН-30л-В	1500	30	75		0,8	1,8	0,5			IPX4	Direct PUF	20	6,8	220В/50Гц
ВН-40л-В	1500	40	75		0,8	1,8	0,5			IPX4	Direct PUF	20	6,8	220В/50Гц
ВН-50л-В	1500	50	75		0,8	1,8	0,5			IPX4	Direct PUF	20	6,8	220В/50Гц
ВН-60л-В	1500	60	75		0,8	1,8	0,5			IPX4	Direct PUF	20	6,8	220В/50Гц
ВН-80л-В	1500	80	75		0,8	1,8	0,5			IPX4	Direct PUF	20	6,8	220В/50Гц
ВН-100л-В	2000	100	75		0,8	1,8	0,5			IPX4	Direct PUF	20	9	220В/50Гц
ВН-30л-Г	1500	30	75	Горизон-тальный	0,8	1,8	0,5			IPX4	Direct PUF	20	6,8	220В/50Гц
ВН-50л-Г	1500	50	75		0,8	1,8	0,5			IPX4	Direct PUF	20	6,8	220В/50Гц
ВН-70л-Г	1500	70	75		0,8	1,8	0,5			IPX4	Direct PUF	20	6,8	220В/50Гц
ВН-80л-Г	1500	80	75		0,8	1,8	0,5			IPX4	Direct PUF	20	6,8	220В/50Гц

5. Обобщенная схема устройства электрических водонагревателей (на примере модели ВН-30л-Г) и их внешний вид.

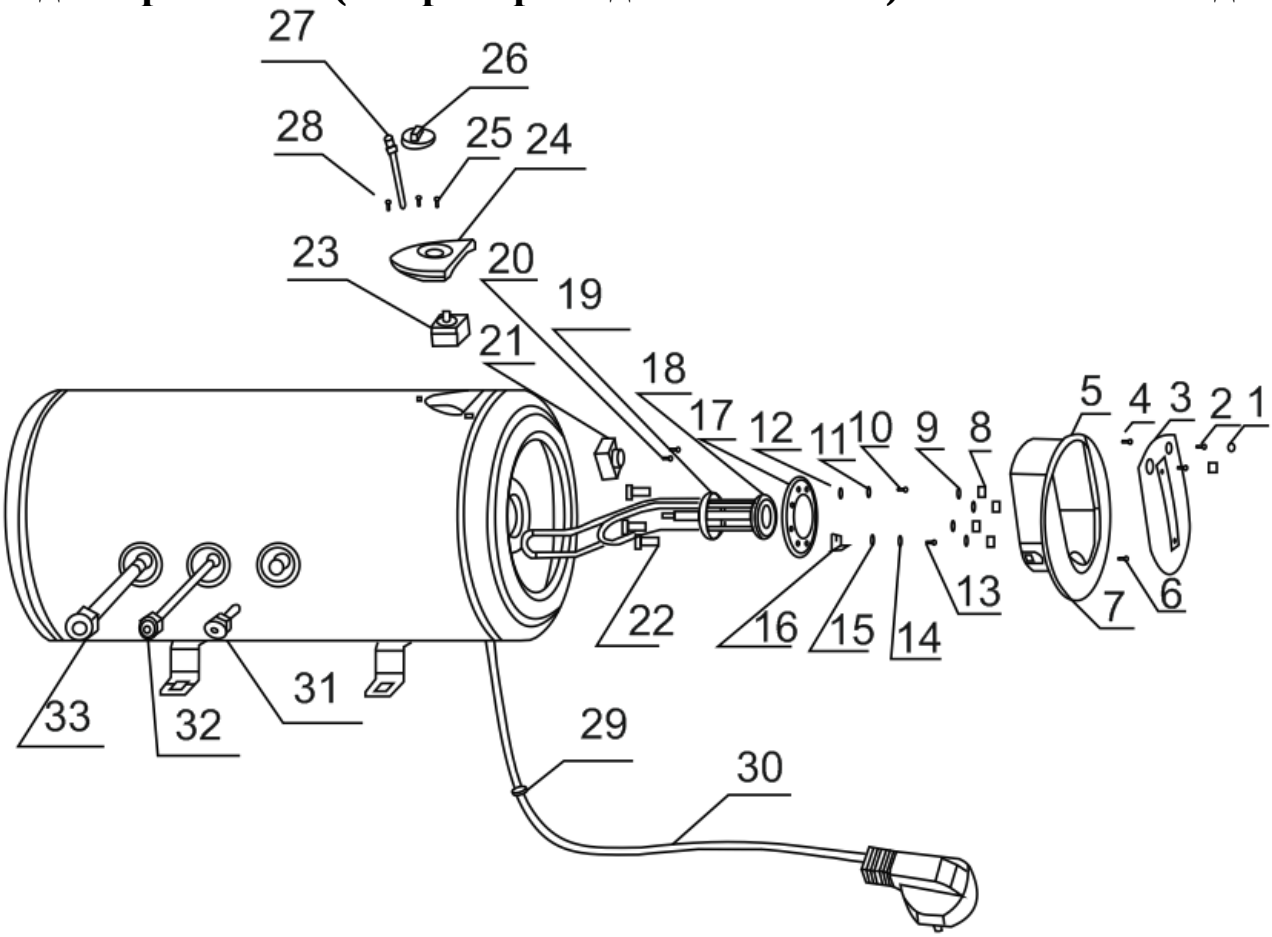

№	Наименование	№	Наименование
1.	Декоративный колпачок.	18.	Нагревательный тэн.
2.	Винт с плоской крестообразной головкой.	19.	Уплотнительная прокладка тэна.
3.	Крышка.	20.	Винт с крестообразной головкой.
4.	Винт с плоской крестообразной головкой.	21.	Термовыключатель.
5.	Декоративная панель.	22.	Болт.
6.	Винт с плоской крестообразной головкой.	23.	Термостат.
7.	Элемент фиксации кабеля питания.	24.	Панель регулятора температуры.
8.	Шестигранная гайка.	25.	Винт с крестообразной головкой.
9.	Пружинная шайба.	26.	Ручка регулировки температуры.

10.	Винт с круглой крестообразной головкой.	27.	Световой индикатор работы.
11.	Пружинная шайба.	28.	Саморез с плоской крестообразной головкой.
12.	Шайба.	29.	Уплотнитель кабеля питания.
13.	Винт с круглой крестообразной головкой.	30.	Кабель питания.
14.	Пружинная шайба.	31.	Входное отверстие для холодной воды.
15.	Шайба.	32.	Выходное отверстие для горячей воды.
16.	Элемент фиксации провода.	33.	Магниевый анод.
17.	Крышка нагревательного тэна.	34.	Бак.

5.1. Внешний вид моделей ВН-30, ВН-50, ВН-40л-В, ВН-60л-В, ВН-80л-В, ВН-100л-В.

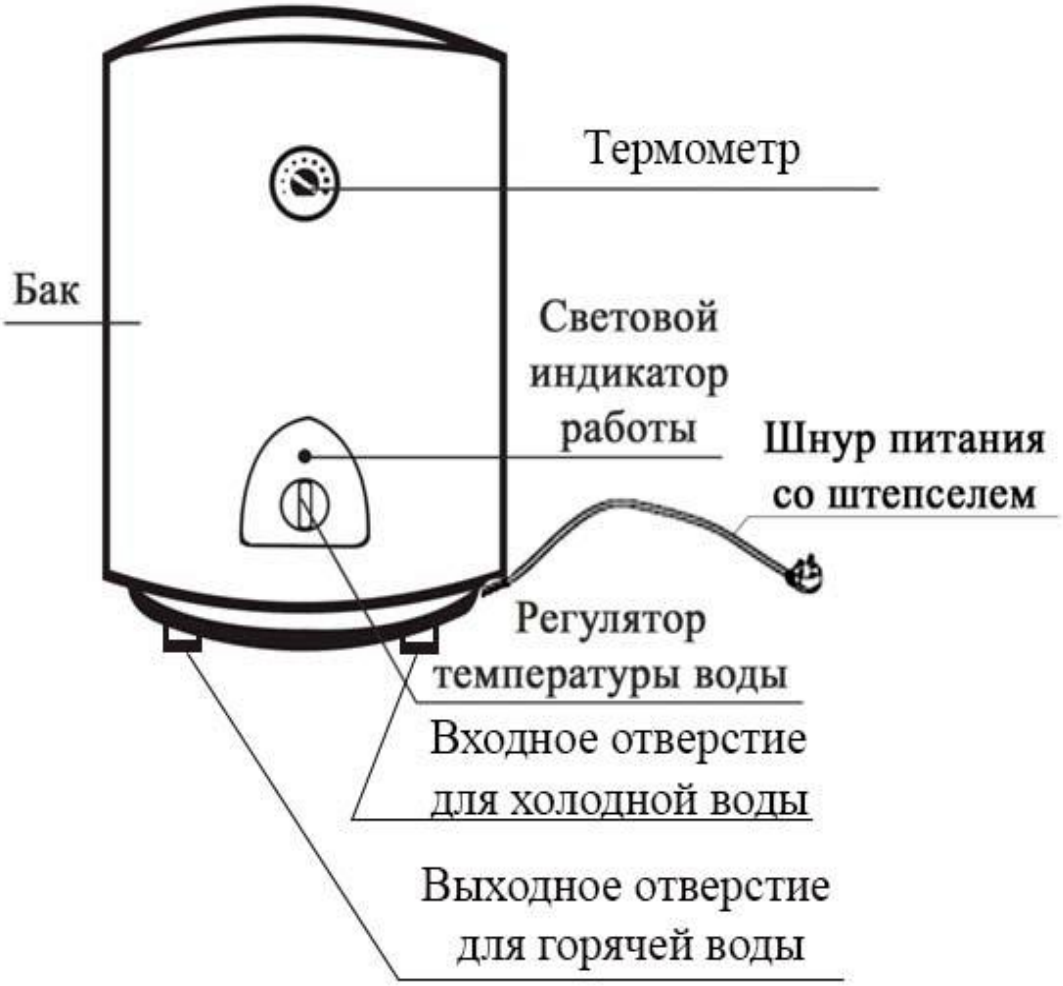

5.2. Внешний вид моделей ВН-30л-Г, ВН-50л-Г, ВН-70л-Г, ВН-80л-Г.

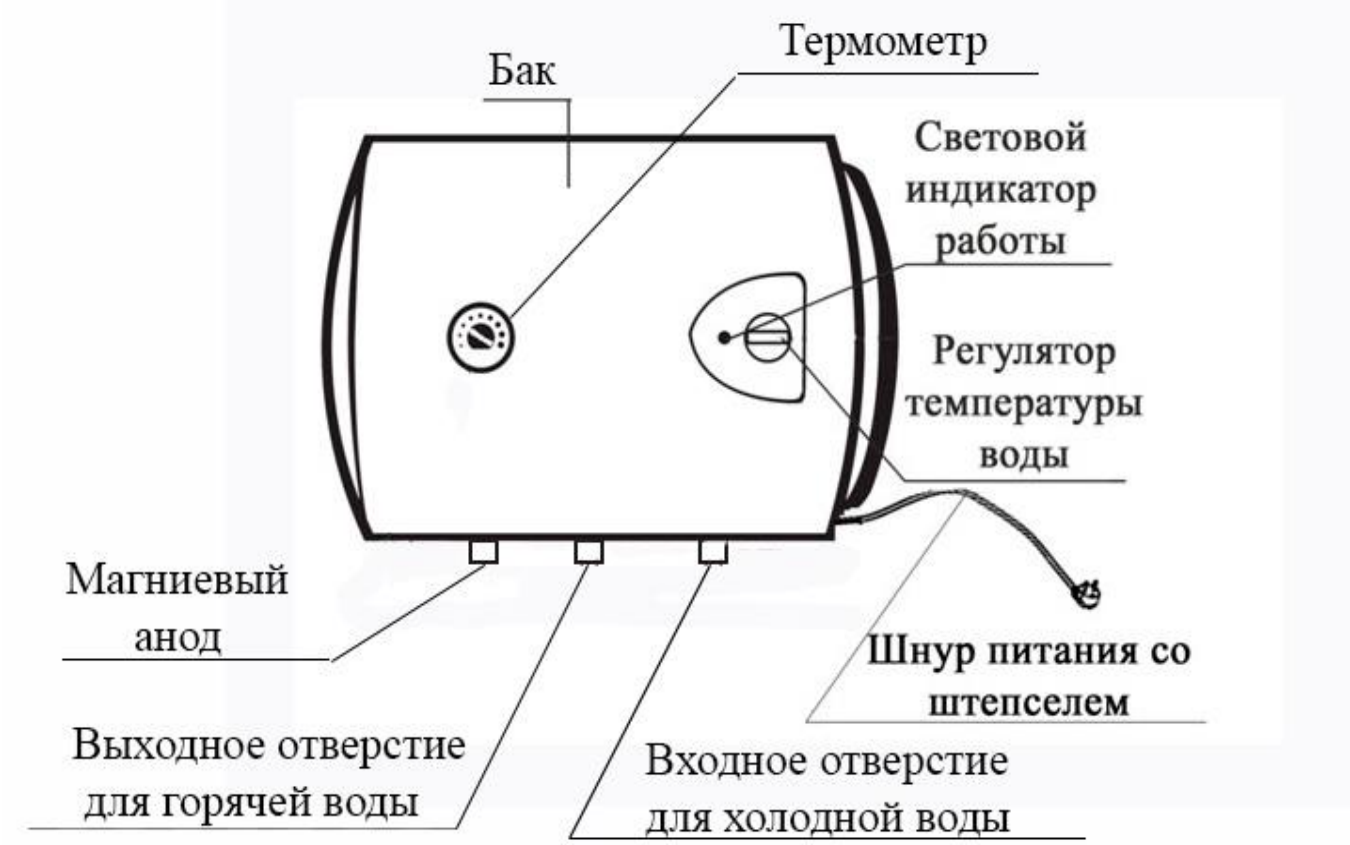

5.3. Внешний вид моделей ВНК-10л-ВУ, ВНК-15л-ВУ.

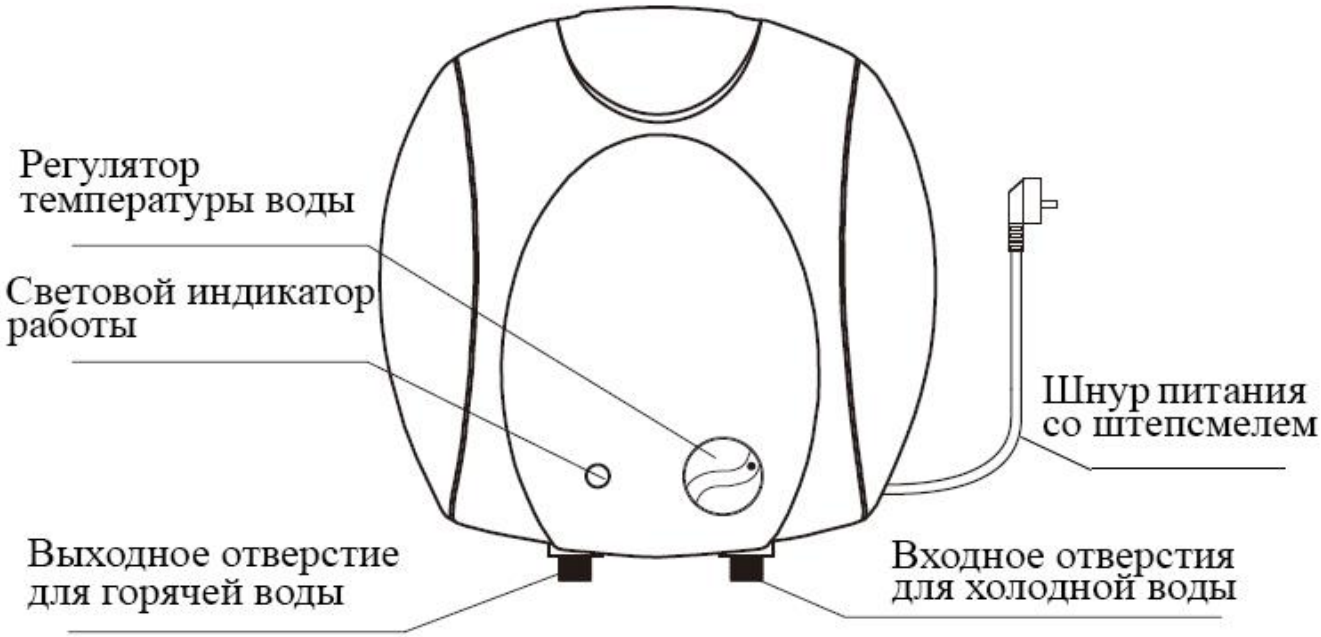

5.4. Внешний вид моделей ВНК-10л-НУ, ВНК-15л-НУ.

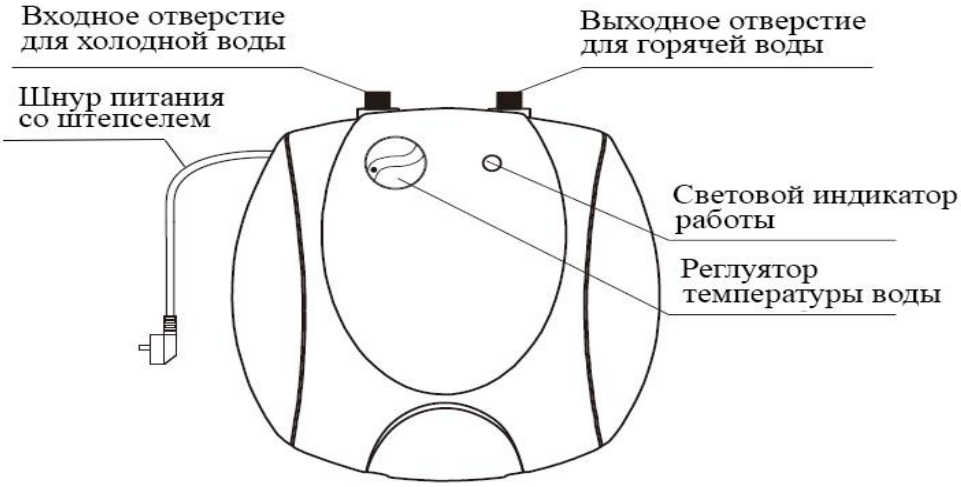

5.5. Внешний вид моделей ВН-30л-В, ВН-50л-В (вид спереди).

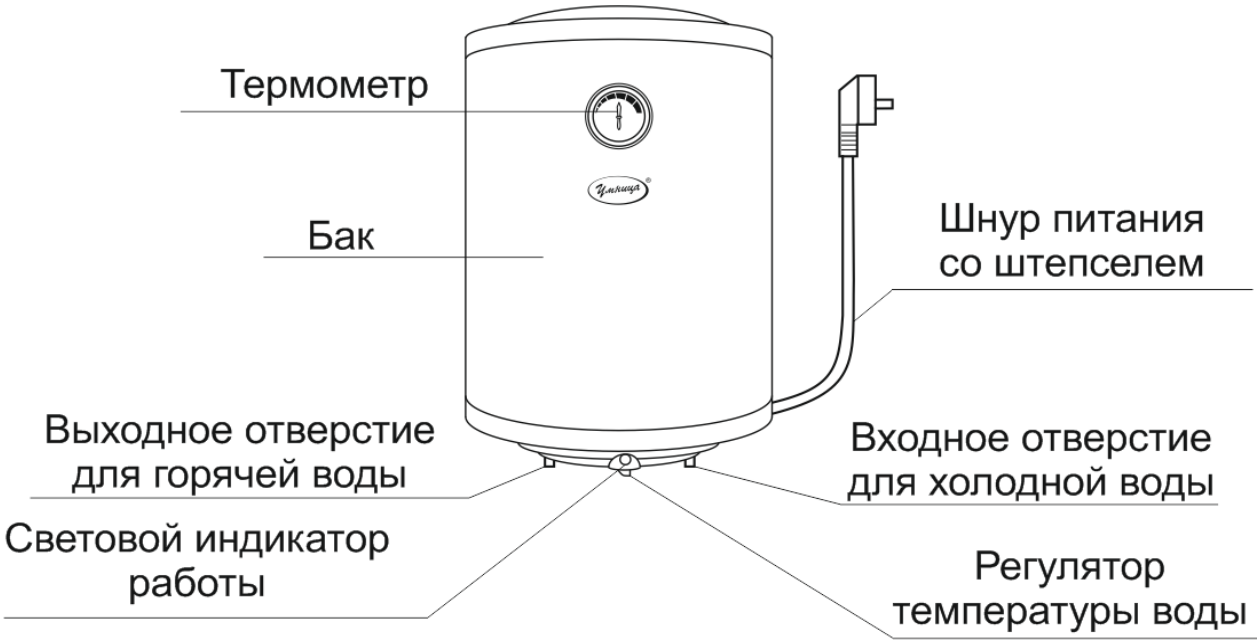

5.6. Внешний вид моделей ВН-30л-В, ВН-50л-В (вид снизу).

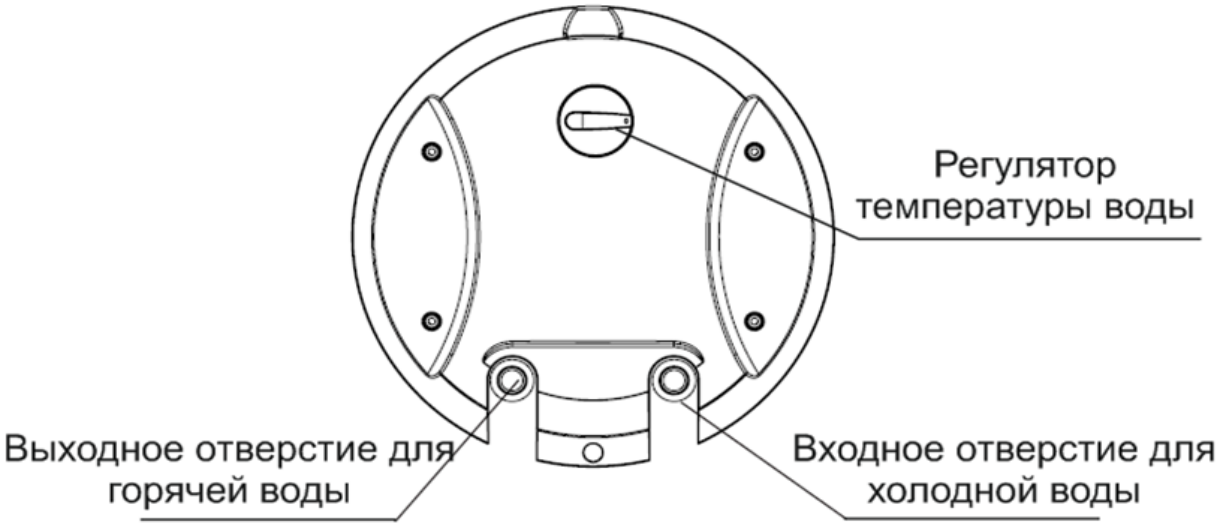

6. Схемы установки электрических водонагревателей.
6.1. Модели ВН-30л-Г, ВН-50л-Г, ВН-70л-Г, ВН-80л-Г.

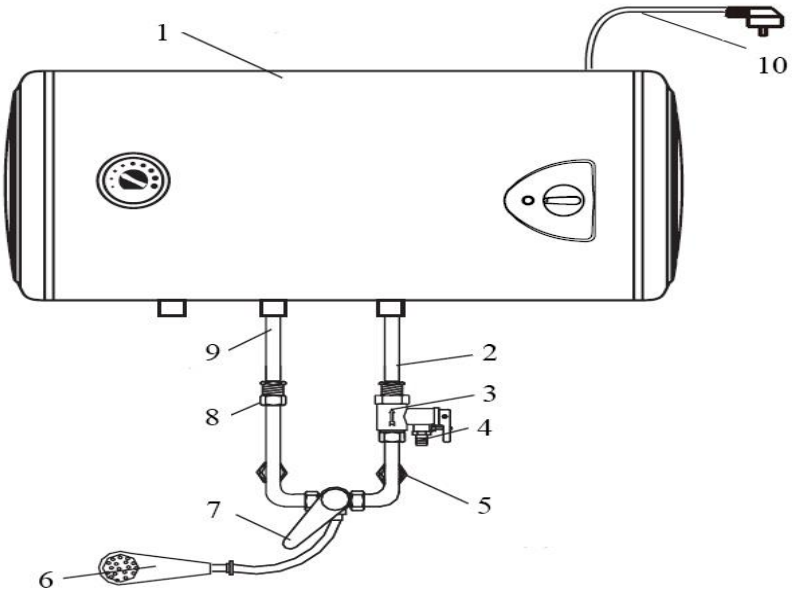

№	Наименование	№	Наименование
1.	Бак.	6.	Душ.
2.	Входной трубопровод холодной воды.	7.	Кран смесителя.
3.	Однонаправленный предохранительный клапан.	8.	Соединительная муфта.
4.	Отверстие для стравливания давления.	9.	Выходной трубопровод горячей воды.
5.	Крепление водопровода к стене.	10.	Шнур питания со штепселем.

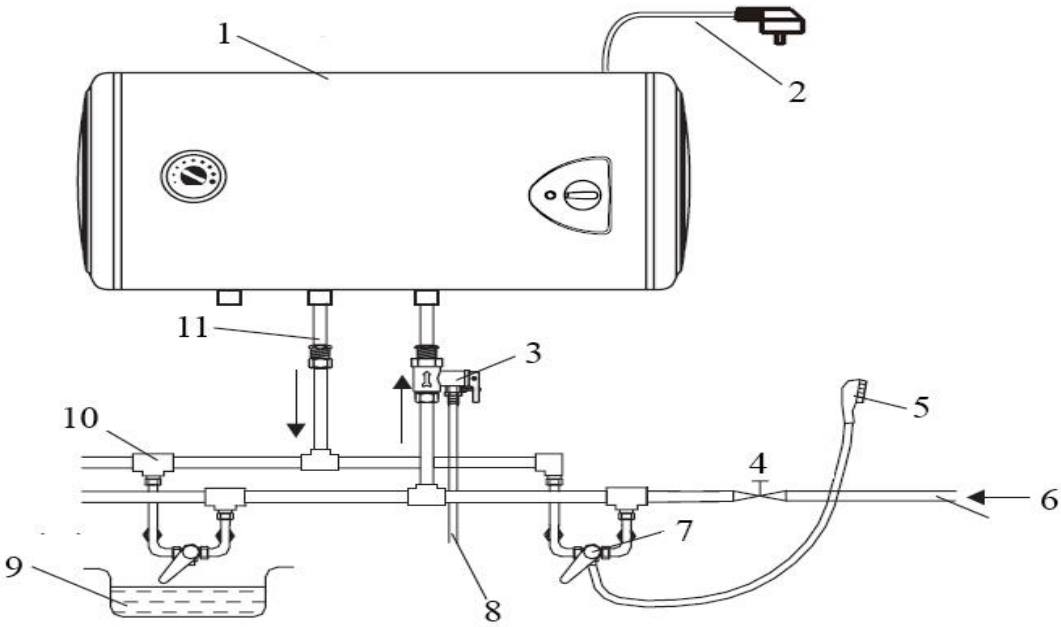

№	Наименование	№	Наименование
1.	Бак.	7.	Кран смесителя.
2.	Шнур питания со штепселем.	8.	Шланг для слива воды при стравливании давления.
3.	Однонаправленный предохранительный клапан.	9.	Раковина для мытья рук.
4.	Впускной клапан воды.	10.	Тройник.
5.	Душ.	11.	Выходной трубопровод горячей воды.
6.	Входной трубопровод.		

6.2. Модели ВН-30, ВН-50, ВН-40л-В, ВН-60л-В, ВН-80л-В, ВН-100л-В, ВН-30л-В, ВН-50л-В.

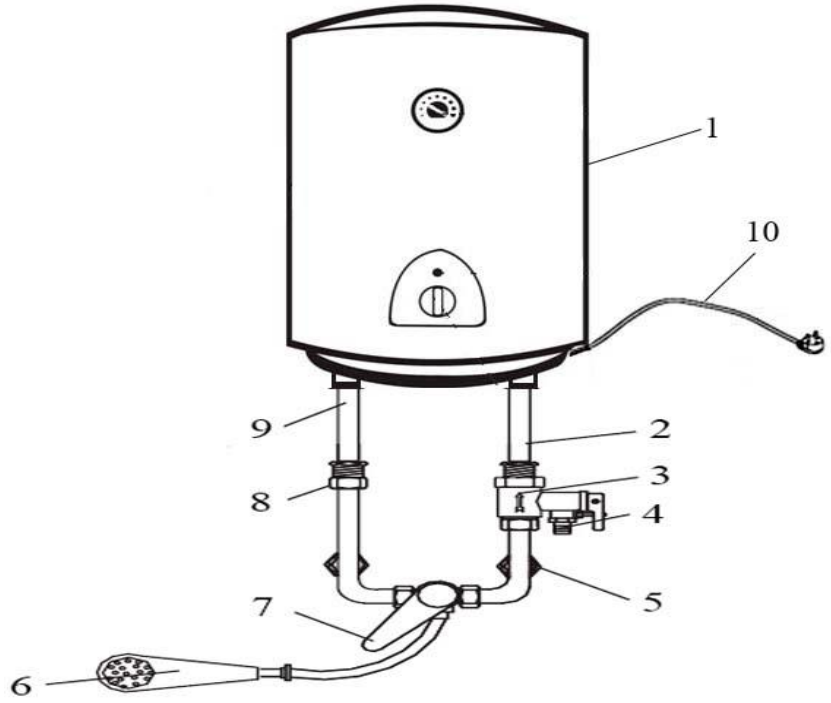

№	Наименование	№	Наименование
1.	Бак.	6.	Душ.
2.	Входной трубопровод холодной воды.	7.	Кран смесителя.
3.	Однонаправленный предохранительный клапан.	8.	Соединительная муфта.
4.	Отверстие для стравливания давления.	9.	Выходной трубопровод горячей воды.
5.	Крепление водопровода к стене.	10.	Шнур питания со штепселем.

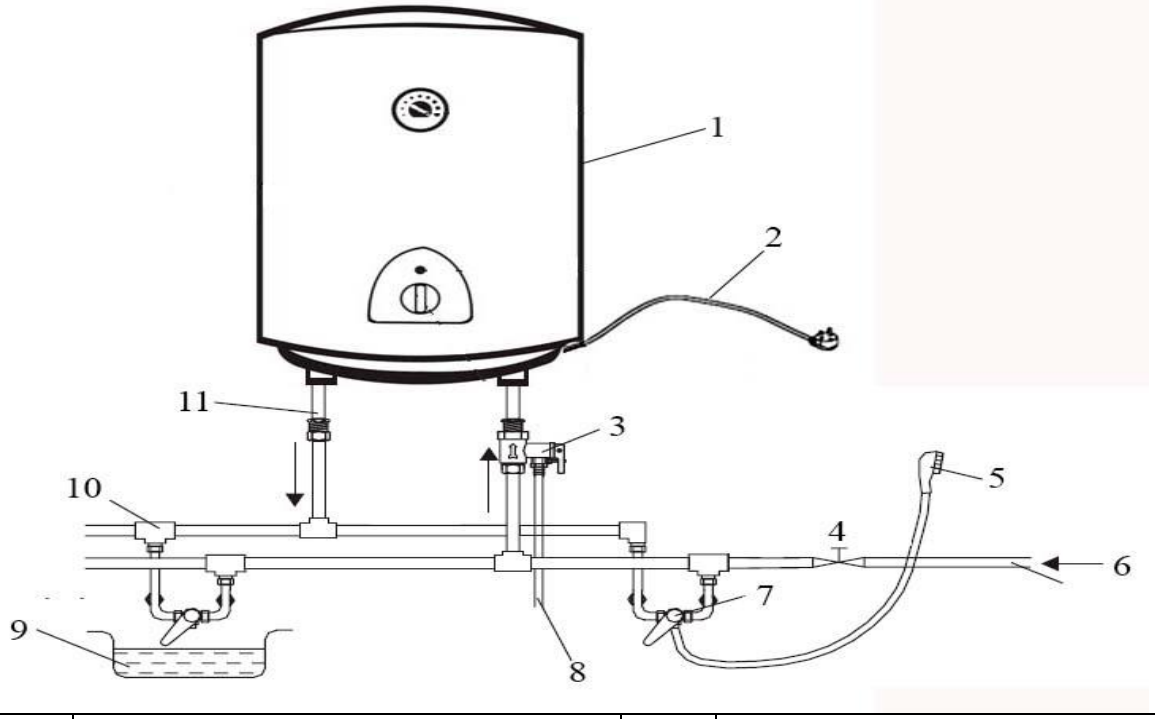

№	Наименование	№	Наименование
1.	Бак.	7.	Кран смесителя.
2.	Шнур питания со штепселем.	8.	Шланг для слива воды при стравливании давления.
3.	Однонаправленный предохранительный клапан.	9.	Раковина для мытья рук.
4.	Впускной клапан воды.	10.	Тройник.
5.	Душ.	11.	Выходной трубопровод горячей воды.
6.	Входной трубопровод.		

6.3. Модели ВНК-6л, ВНК-10л, ВНК-15л, ВНК-25л ВНК-10л-ВУ, ВНК-15л-ВУ.

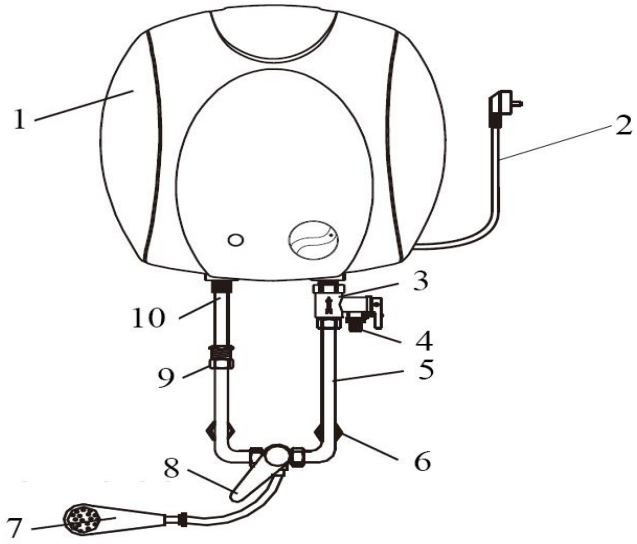

№	Наименование	№	Наименование
1.	Бак.	6.	Крепление водопровода к стене.
2.	Шнур питания со штепселем.	7.	Душ.
3.	Однонаправленный предохранительный клапан.	8.	Кран смесителя.
4.	Отверстие для стравливания давления.	9.	Соединительная муфта.
5.	Входной трубопровод холодной воды.	10.	Выходной трубопровод горячей воды.

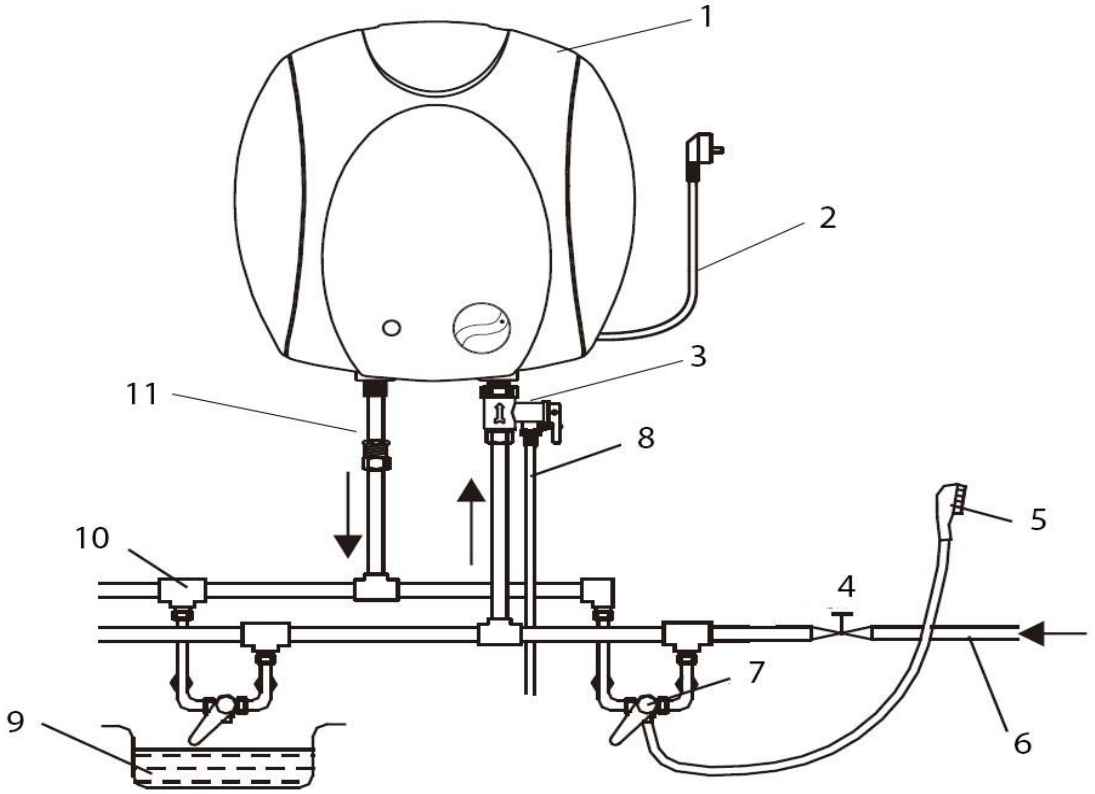

№	Наименование	№	Наименование
1.	Бак.	7.	Кран смесителя.
2.	Шнур питания со штепселем.	8.	Шланг для стравливания давления.
3.	Однонаправленный предохранительный клапан.	9.	Раковина для мытья рук.
4.	Впускной клапан воды.	10.	Тройник.
5.	Душ.	11.	Выходной трубопровод горячей воды.
6.	Входной трубопровод.		

6.4. Модели ВНК-10л-НУ, ВНК-15л-НУ.

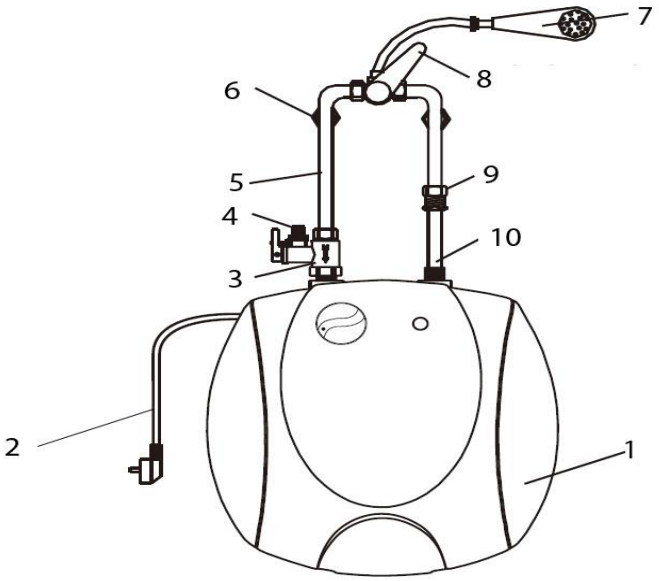

№	Наименование	№	Наименование
1.	Бак.	6.	Крепление водопровода к стене.
2.	Шнур питания со штепселем.	7.	Душ.
3.	Однонаправленный предохранительный клапан.	8.	Кран смесителя.
4.	Отверстие для стравливания давления.	9.	Соединительная муфта.
5.	Входной трубопровод холодной воды.	10.	Выходной трубопровод горячей воды.

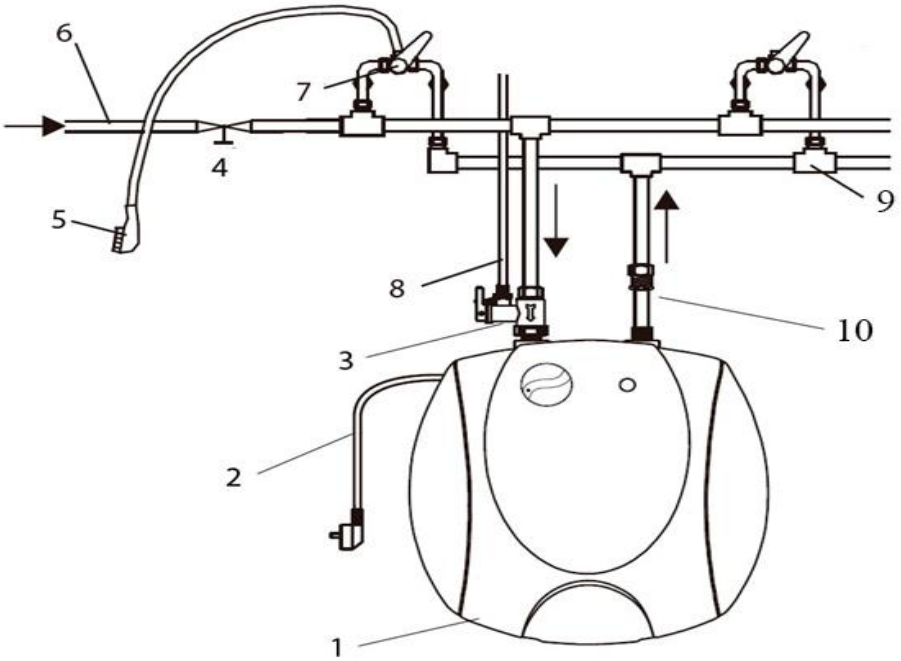

№	Наименование	№	Наименование
1.	Бак.	6.	Входной трубопровод.
2.	Шнур питания со штепселем.	7.	Кран смесителя.
3.	Однонаправленный предохранительный клапан.	8.	Шланг.
4.	Впускной клапан воды.	9.	Тройник.
5.	Душ.	10.	Выходной трубопровод горячей воды.

7. Монтаж накопительных электрических водонагревателей.

1. Установку водонагревателя должен выполнять квалифицированный специалист!

2. Водонагреватель необходимо устанавливать на прочной стене, недалеко от источника электрического питания и системы водопотребления. Для монтажа водонагревателя используйте только заводские аксессуары и крепления. Устанавливать водонагреватель необходимо не ниже 50 см от пола.

7.1. Монтаж водонагревателей моделей ВН-30, ВН-50, ВН-40л-В, ВН-60л-В, ВН-80л-В, ВН-100л-В, ВН-30л-В, ВН-50л-В.

1. Наметьте на стене карандашом места для сверления отверстий под оба крепежных болта (смотрите рисунок ниже).

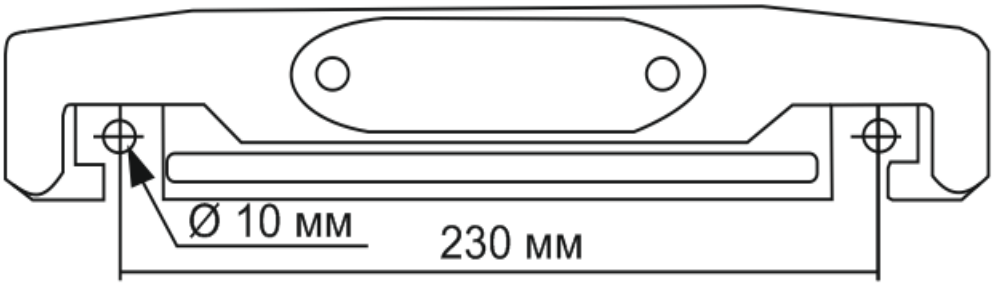

2. Возьмите сверло диаметром 9 мм, вставьте его в патрон дрели и закрепите. После этого карандашом отметьте на сверле требуемую глубину сверления как это показано на рисунке ниже.

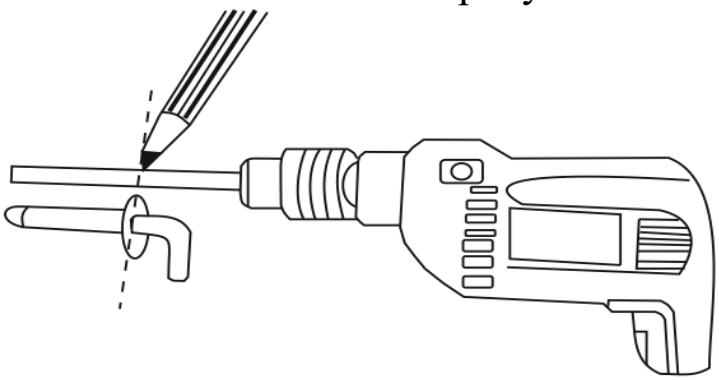

3. Просверлите отверстия в стене согласно намеченным позициям.

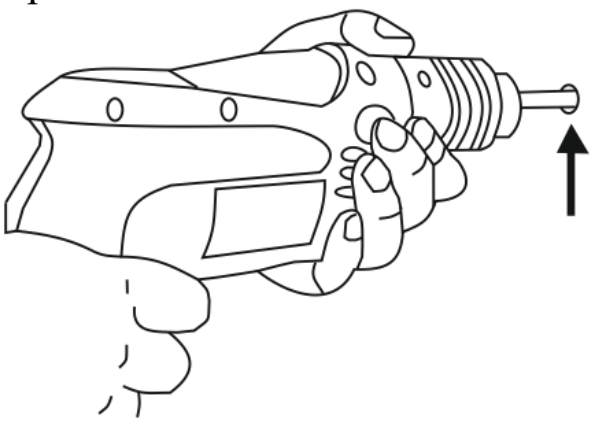

4. Вбейте дюбели в отверстия, просверленные в стене.
5. При помощи разводного ключа закрутите крепежные болты в дюбели (смотрите рисунок ниже).

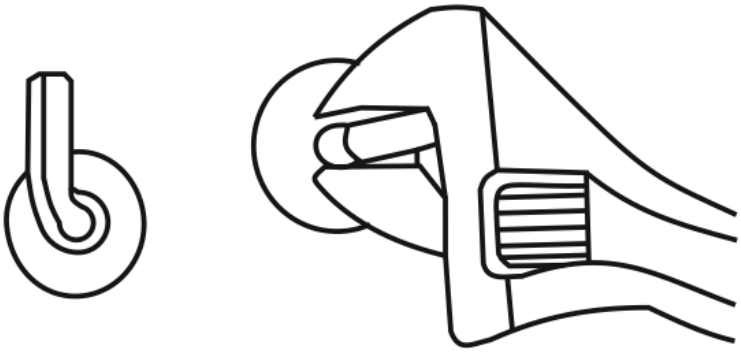

6. Подвесьте на крепежные болты установочную пластину. Затем закрепите водонагреватель на установочную пластину (смотрите рисунок ниже).

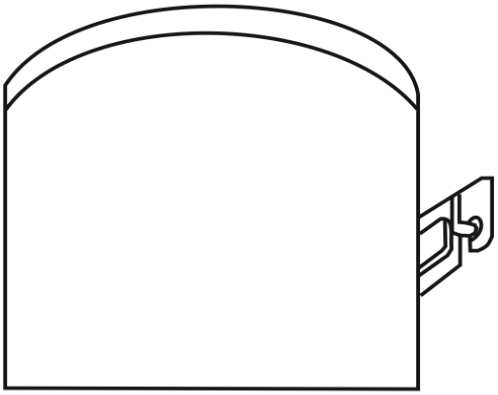

7. Подсоедините предохранительный клапан к входному штуцеру холодной воды синего цвета. Затем подсоедините шланг подачи холодной воды к предохранительному клапану. Подсоедините шланг для подачи горячей воды к выходному штуцеру красного цвета. После этого подсоедините шланг для слива воды при стравливании давления к малому штуцеру, расположенному на предохранительном клапане (смотрите рисунок ниже).

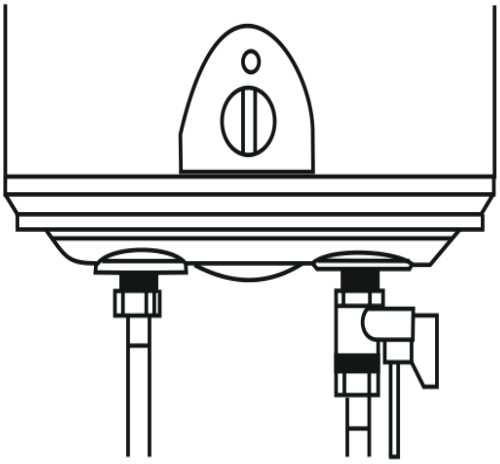

7.2. Монтаж водонагревателей моделей ВН-50л-Г, ВН-70л-Г, ВН-80л-Г, ВН-30л-Г.

1. Выполните замер расстояния между крепежными скобами, как это показано на рисунке ниже.

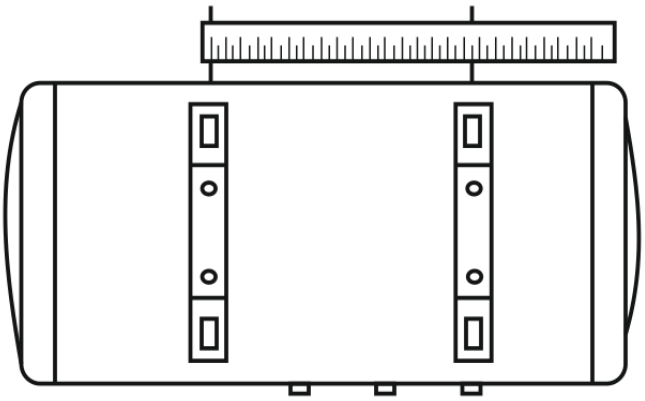

2. Отметьте карандашом месторасположения отверстий для сверления.

3. Выполните аналогичную последовательность действий согласно указаниям, приведенным в разделе 7.1.

7.3. Модели ВНК-6л, ВНК-10л, ВНК-15л, ВНК-25л, ВНК-10л-ВУ, ВНК-15л-ВУ, ВНК-10л-НУ, ВНК-15л-НУ.

1. Возьмите установочную пластину и наметьте на стене точки под сверления отверстий. Просверлите отверстия в стене согласно отмеченным позициям (смотрите рисунок ниже).

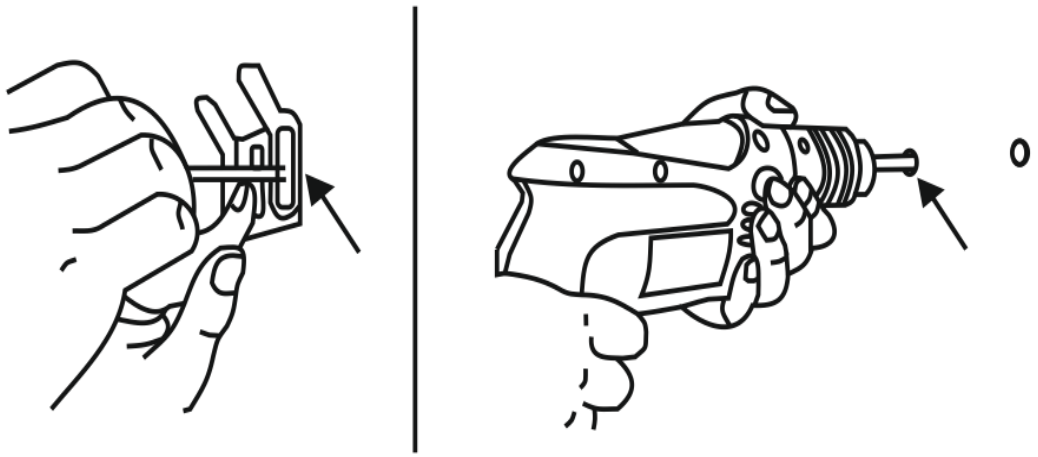

2. Убедитесь, что глубина просверленных отверстий немного превышает длину крепежных болтов (смотрите рисунок ниже).

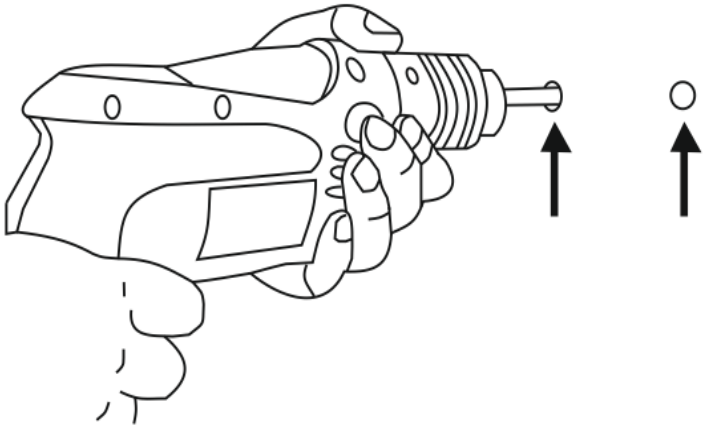

3. Вбейте распорные дюбеля в просверленные отверстия.

4. Вставьте крепежные болты в монтажную пластину (смотрите рисунок ниже).

5. Вкрутите крепежные болты в распорные дюбеля, используя для этой цели подходящий ключ (смотри рисунок ниже).

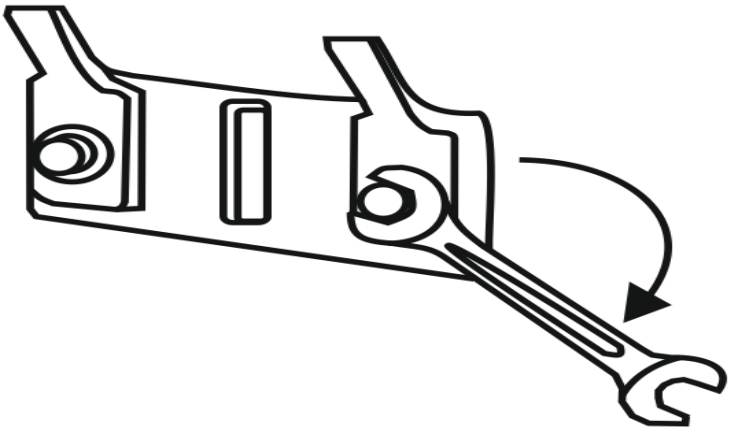

6. Подвесьте водонагреватель на установленную монтажную пластину (смотрите рисунок ниже).

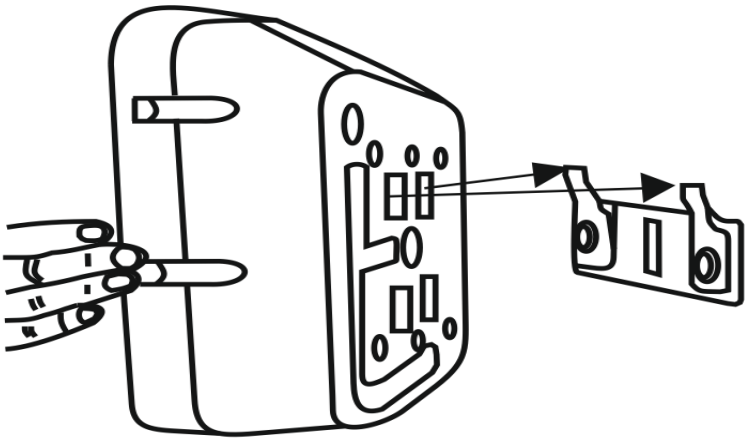

8. Заземление водонагревателя.

Перед началом использования электрического водонагревателя необходимо выполнить его заземление!

Водонагреватель необходимо подключать только к розетке с заземлением, которая подключена к линии электропитания с УЗО! Если ваш дом не оснащен такой розеткой - ее необходимо установить. Установку розетки с заземлением должен выполнять только квалифицированный электрик!

1. Заземление розетки к которой подключается водонагреватель можно осуществлять стальным проводом без изоляции диаметром не менее 6 мм.

2. В качестве заземлителей могут быть использованы:

а. Вертикально забитые в землю стальные трубы (с толщиной стенок не менее 3.5 мм), стержни, стальные ленты (с толщиной не менее 4 мм или размером поперечного сечения не менее 48 мм).

б. Металлические трубы артезианских колодцев.

в. Металлические трубы зданий и сооружений, **исключая газопроводные трубы, трубы отопительной и водопроводной систем.**

г. Проволока диаметром не менее 6 мм.

Расстояние от заземлителей до фундаментов зданий и сооружений должно быть не менее 1,5 м. Верхнюю кромку труб и заземлителей из стальных лент необходимо закапывать на глубину

не менее 0,6 м. Заземляющий провод должен быть надежно присоединен к заземлителю.
3. Зануление необходимо осуществить следующим образом: заземляющий контакт розетки соединить проводником сечением не менее 1.5 мм с нулевым проводом питающей сети.

9. Ввод в эксплуатацию.

1. Перед включением проверьте герметичность всех соединений водонагревателя.
2. Убедитесь, что бак водонагревателя полностью заполнен водой, чтобы избежать повреждения нагревательного элемента.
3. Подключите водонагреватель к источнику питания, поверните регулятор температуры воды по часовой стрелке для повышения температуры или против часовой стрелки для понижения температуры нагрева воды.
4. Оставьте водонагреватель включенным в электрическую сеть для нагрева воды. Когда температура воды достигнет заданной Вами температуры, водонагреватель отключится автоматически. По мере остывания воды в баке, водонагреватель будет автоматически включаться в режим нагрева воды, с целью поддержания заданной Вами температуры воды. Если Ваш водонагреватель имеет встроенный в корпус термометр, при помощи его Вы можете контролировать температуру воды внутри бака.

Внимание! Во время работы водонагревателя из обратного клапана может капать вода. Это необходимо для устранения избыточного давления внутри прибора. **Запрещается блокировать эту течь!**

5. Если нужно слить воду из бака, отключите водонагреватель от источника питания, затем перекройте подачу холодной воды, открутите винт фиксации крана слива воды на предохранительном клапане и откройте его (смотрите рисунок ниже).

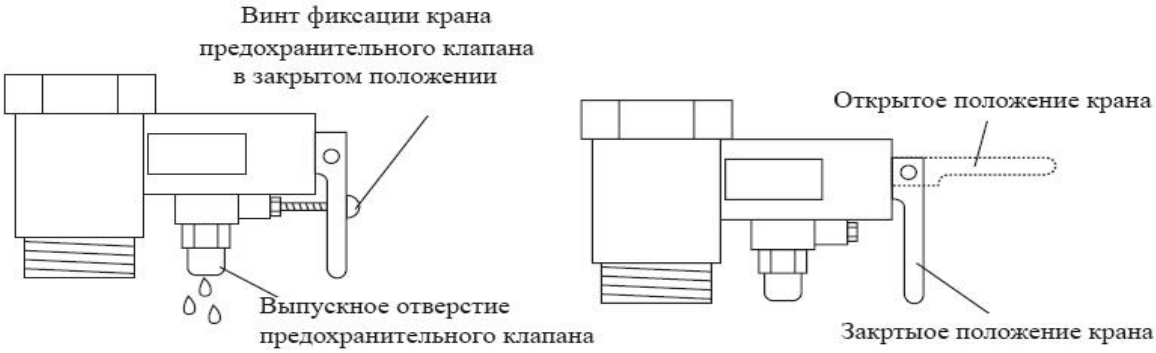

10. Меры предосторожности.

1. Перед использованием электрического водонагревателя внимательно прочтите данное руководство по эксплуатации.
2. Перед разборкой, чисткой или ремонтом электрического водонагревателя, отключите его от источника питания и слейте воду.
3. Входной трубопровод должен быть оборудован однонаправленным предохранительным клапаном. Когда давление воды в баке превысит 0.8 МПа, излишняя вода вытечет через сливное отверстие клапана и давление нормализуется.
4. Запрещается класть на водонагреватель какие-либо предметы, виснуть на водонагревателе, нагружать шланги гибкой подводки.
5. Запрещается включать водонагреватель без воды.

11. Техническое обслуживание и чистка.

Внимание! Перед обслуживанием всегда отключайте водонагреватель от электрической сети.

Для обеспечения продолжительного срока службы водонагревателя рекомендуется через год после его введения в эксплуатацию провести техническое обслуживание. Техническое обслуживание производится квалифицированным специалистом. При техническом обслуживании проверяется износ магниевого анода, наличие накипи на нагревательном тэне и наличие осадка на внутренней полости бака. В обязательном порядке подлежат удалению накипь с тэна и осадок на внутренней полости бака. Интенсивность образования накипи и осадка зависит от частоты использования и химического состава воды, может отличаться во много раз в различных местах эксплуатации водонагревателя. В случае чрезмерного износа магниевого анода его необходимо заменить. По результатам осмотра водонагревателя при первом техническом обслуживании устанавливается периодичность последующих регулярных технических обслуживаний, которой необходимо придерживаться в течение всего периода эксплуатации прибора. В случае смены места эксплуатации прибора, а так же выявленных в результате очередного технического обслуживания изменений качеств воды, регулярность технического обслуживания может быть пересмотрена. Данные действия позволят максимально продлить срок эксплуатации прибора. В регионах с жесткой водой

такое обслуживание прибора требуется чаще. Если в процессе эксплуатации Вы заметили, что водонагреватель начал слишком долго нагревать воду или часто выключаться, бак издает громкое шипение при нагреве воды или из него поступает мутная вода, то необходимо выполнить его срочную очистку.

Внимание! Если Вы используете водонагреватель на максимальных температурах нагрева, то проводить его очистку необходимо чаще, т.к. накипь и наросты образовываются быстрее.

Периодически проверяйте работоспособность кранов, шлангов гибкой подводки, клапана. Своевременно заменяйте изношенные детали. Проверяйте и обеспечивайте надежность крепления прибора к стене.

Внимание! Накопление больших количеств накипи и осадка может привести к преждевременному выходу водонагревателя из строя, что будет являться основанием для отказа в гарантийном ремонте. Регулярное техническое обслуживание является профилактическое мерой, значительно увеличивающей продолжительность безотказной работы накопительного водонагревателя. Техническое обслуживание должен выполнять квалифицированный специалист.

11.1. Чистка водонагревателя.

Периодически выполняйте очистку корпуса водонагревателя от пыли и грязи. Для очистки используйте мягкую ткань, смоченную в мыльном растворе.

11.2. Подготовка водонагревателя к очистке от накипи.

- Отключите штепсель кабеля питания водонагревателя от сети электропитания.
- Перекройте подачу воды в бак водонагревателя.
- Откройте кран на однонаправленном предохранительном клапане и полностью слейте воду из бака.
- Снимите водонагреватель со стены.
- Теперь можно приступать к разборке водонагревателя.

11.3. Разборка водонагревателя на примере модели ВН-30л-Г.

- Снимите колпачок винта (1) (смотрите схему устройства водонагревателя ВН-30л-Г), используя для этой цели отвертку с плоским наконечником.

- Открутите винт (2), используя для этой цели крестообразную отвертку.
- Снимите технологическую крышку (3).
- Открутите винты (4 и 6) и снимите декоративную панель (5).
- Снимите крышку тэна (17) и вытащите тэн (18).
- Тщательно очистите тэн и бак.

11.4. Чистка тэна.

Выполните очистку тэна средством для удаления накипи согласно инструкции по его применению. После окончания очистки тэна протрите его мягкой сухой тряпкой.

11.5. Чистка бака.

Выполните чистку внутренней поверхности бака средством для удаления накипи для электрических чайников. Затем промойте бак чистой водой. После этого, используя мягкую сухую тряпку, насухо вытрите внутреннюю поверхность бака.

Внимание! Запрещается использовать абразивные чистящие средства, а также твердые предметы для очистки бака от накипи, так как это может вызвать повреждение внутренней поверхности бака. При выполнении чистки внутренней поверхности бака будьте предельно осторожны, чтобы не повредить магниевый анод.

12. Хранение и транспортировка.

Полностью слейте остатки воды из водонагревателя, открыв кран на предохранительном клапане. Выполните очистку водонагревателя. После этого поместите его в сухое хорошо проветриваемое, защищенное от влаги и прямых солнечных лучей помещение.

Условия хранения:

– температура воздуха от +10 °С до +35 °С;

– относительная влажность воздуха до 80%;

Транспортировка водонагревателя может осуществляться всеми видами закрытых транспортных средств. При транспортировке должна быть исключена возможность самопроизвольного перемещения водонагревателя.

13. Возможные неисправности и способы их устранения.

Возможная неисправность	Причина	Устранение неисправности
Световой индикатор работы не горит.	1. Водонагреватель не подключен к источнику питания. 2. Неисправен световой индикатор работы.	1. Подсоедините водонагреватель к источнику питания. 2. Обратитесь в гарантийную мастерскую.
Низкая температура воды на выходе.	1. Неисправен нагревательный элемент. 2. Неисправен регулятор температуры.	1. Замените нагревательный элемент. 2. Обратитесь в гарантийную мастерскую.
Водонагреватель не заполняется водой.	Неисправен водопроводный кран на входном трубопроводе.	Замените водопроводный кран.
Нет подачи воды на выходе.	Водонагреватель не заполнен водой. Неисправен водопроводный кран на выходном трубопроводе.	Заполните водонагреватель водой. Замените водопроводный кран.
Утечка воды.	Соединение не герметично. Имеется течь.	Проверьте герметичность всех соединений. Устраните течь.

14. Гарантийные обязательства.

- **Гарантийный срок хранения – 12 месяцев.**
- **Гарантийный срок эксплуатации – 12 месяцев с момента продажи, но при отсутствии на паспорте штампа с указанием даты продажи, гарантийный срок исчисляется с момента выпуска (окончательный срок гарантии устанавливается непосредственно продавцом, но не может превышать 12 месяцев).**

- **Претензии не принимаются во всех случаях, указанных в гарантийном талоне, при отсутствии даты продажи и штампа магазина (росписи продавца) в данном руководстве по эксплуатации, отсутствии гарантийного талона.**

Продавец:

Дата продажи_____

Срок действия гарантии_____

Предприятие торговли (продавец)_____

Место для печати (росписи)_____

Покупатель:_____

С условиями и сроком гарантии, предложенными продавцом и указанными в гарантийном талоне, согласен. Изделие проверено и является исправным на момент покупки, изделие получено в полном комплекте, претензий к внешнему виду не имею.

(Место для росписи покупателя)_____

Приобретенное изделие Вы можете обменять или сдать на гарантийный ремонт на месте покупки, после чего продавец отправит его в ближайший сервисный центр. Гарантийный ремонт не производится, если деталь, которая подлежит замене, является быстроизнашивающейся (сальник, крыльчатка, диффузор, щетки, уплотнительные резиновые кольца, подшипники и т. д.).

Дата производства: **Date of production:**

Наша компания также рада предложить Вам широкий ассортимент других видов товара:

НАСОСЫ И НАСОСНОЕ ОБОРУДОВАНИЕ

БЫТОВАЯ ТЕХНИКА

БЕНЗИНОВАЯ ТЕХНИКА

САДОВО-ОГОРОДНЫЙ ИНВЕНТАРЬ

КЛИМАТИЧЕСКОЕ ОБОРУДОВАНИЕ

и многое другое...