Руководство по эксплуатации бытовых центробежных насосов моделей: БЦ-3, БЦ-4

Благодарим Вас за покупку изделия нашей марки!

Мы гарантируем Вам высокое качество и долгий срок службы нашего изделия.

Перед использованием изделия, пожалуйста, внимательно ознакомьтесь с настоящим руководством.

Строго придерживайтесь данного руководства, чтобы обеспечить безопасное использование этого изделия.

Полную информацию о гарантийном и сервисном обслуживании Вы можете узнать из гарантийного талона.

Приобретенное Вами изделие может иметь несущественные отличия от указанных в руководстве по эксплуатации, не ухудшающие технические данные изделия.

Внешний вид насосов

БЦ-3	**БЦ-4**

Введение

Предназначение:

Данные насосы предназначены для перекачки пресной воды из колодцев, резервуаров, скважин и открытых водоемов, для полива садов, огородов, приусадебных участков и т. д.

Данные модели насосов имеют эксклюзивную форму охлаждающих ребер и встроенный под верхней крышкой вентилятор охлаждения, что обеспечивает беспрецедентную устойчивость насосов к перегреву и возможность беспрерывной эксплуатации в течение 8-12 часов.

Обмотка статора насоса имеет встроенную термическую защиту, предохраняющую насос от перегрева. Рабочий вал насоса изготовлен из нержавеющей стали, что является гарантией долговечной работы.

Комплектация:

Насос в сборе - 1 шт.
Приёмный клапан – 1 шт.
Сальник – 1 шт.
Комплект уплотнительных колец - 1 шт.
Штуцер для присоединения шланга -2 шт.
Ниппель -1 шт.
Дополнительная крыльчатка - 1 шт.
Манжета с пружиной – 1 шт.
Руководство по эксплуатации -1 шт.
Гарантийный талон – 1 шт.
Упаковка -1 шт.

***Производитель имеет право изменять вышеуказанную комплектацию.**

Технические характеристики

Параметры/Модель	**БЦ-3**	**БЦ-4**
Потребляемая мощность, Вт	400	350
Макс. производительность, л/мин	50	60
Параметры сети питания	220В/50Гц	220В/50Гц
Макс. высота подъема, м	21	15

Максимальная высота всасывания, м	8	8
Впускное/выпускное отверстия, дюйм	3/4*3/4	3/4*3/4
Режим работы	Продолжительный	Продолжительный
Термическая защита	+	+
Макс. температура окружающей среды, °С	+40	+40
Макс. температура перекачиваемой жидкости, °С	+40	+40

Схема устройства насоса модели БЦ-3

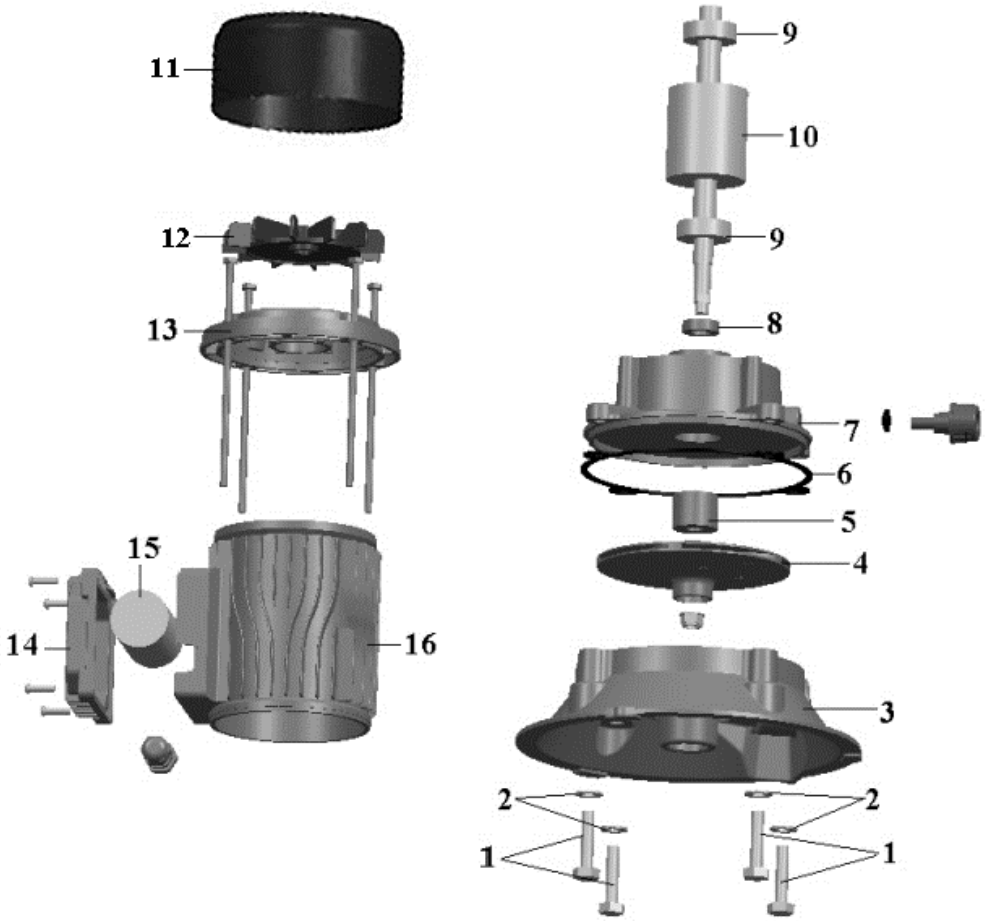

№	Наименование	№	Наименование
1.	Болт	9.	Подшипник
2.	Шайба	10.	Ротор
3.	Корпус насоса	11.	Крышка вентилятора
4.	Крыльчатка	12.	Вентилятор

5.	Сальник	13.	Верхняя крышка
6.	О-образное уплотнительное кольцо (прокладка)	14.	Крышка конденсатора
7.	Суппорт	15.	Конденсатор
8.	Сальник	16.	Статор

Схема устройства насоса модели БЦ-4

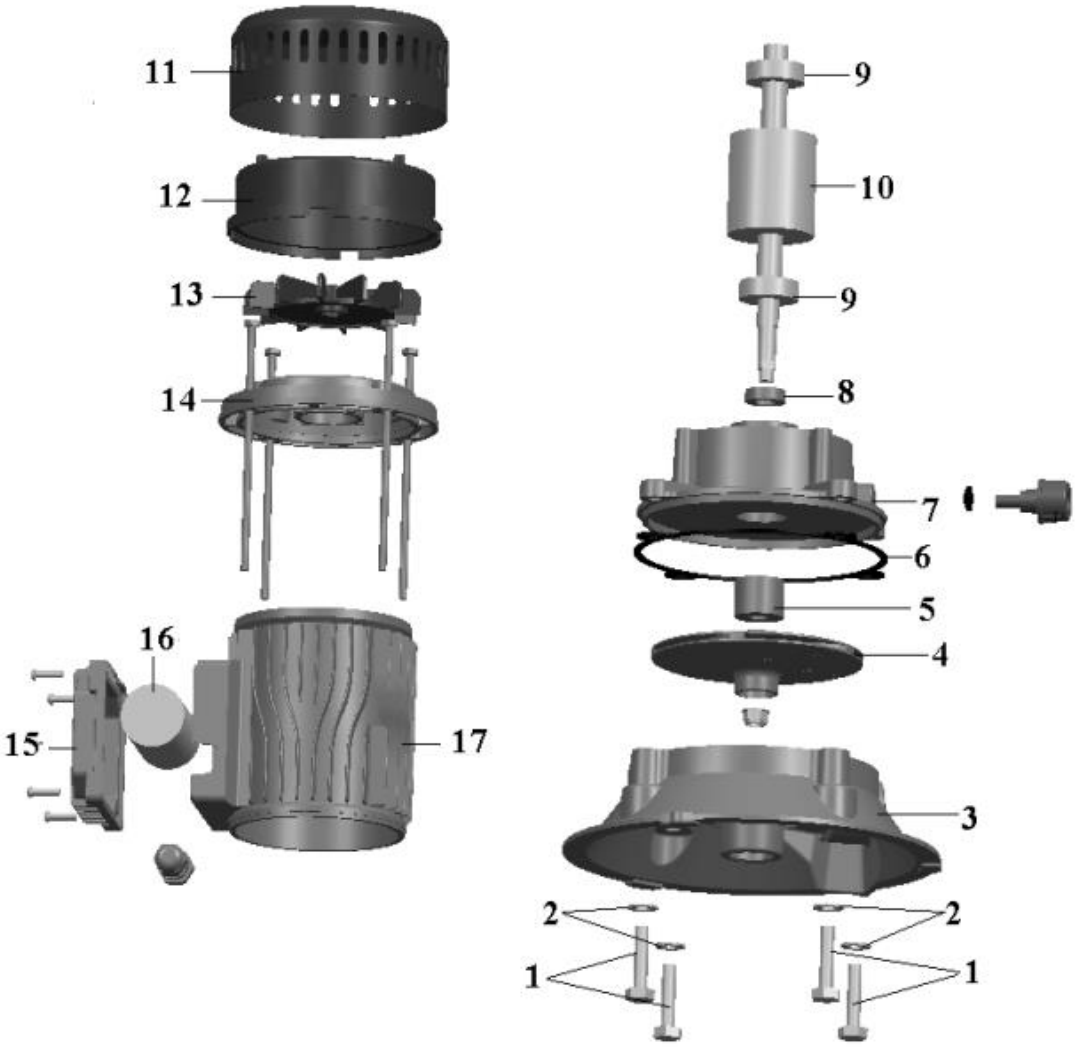

№	Наименование	№	Наименование
1.	Болт	10.	Ротор
2.	Шайба	11.	Крышка вентилятора
3.	Корпус насоса	12.	Вкладыш
4.	Крыльчатка	13.	Вентилятор
5.	Сальник	14.	Верхняя крышка
6.	О-образное уплотнительное кольцо (прокладка)	15.	Крышка конденсатора
7.	Суппорт	16.	Конденсатор
8.	Сальник	17.	Статор
9.	Подшипник		

Насос рассчитан на стабильную работу при колебаниях напряжения от 180 до 240В.

Схема установки насосов в систему водоснабжения

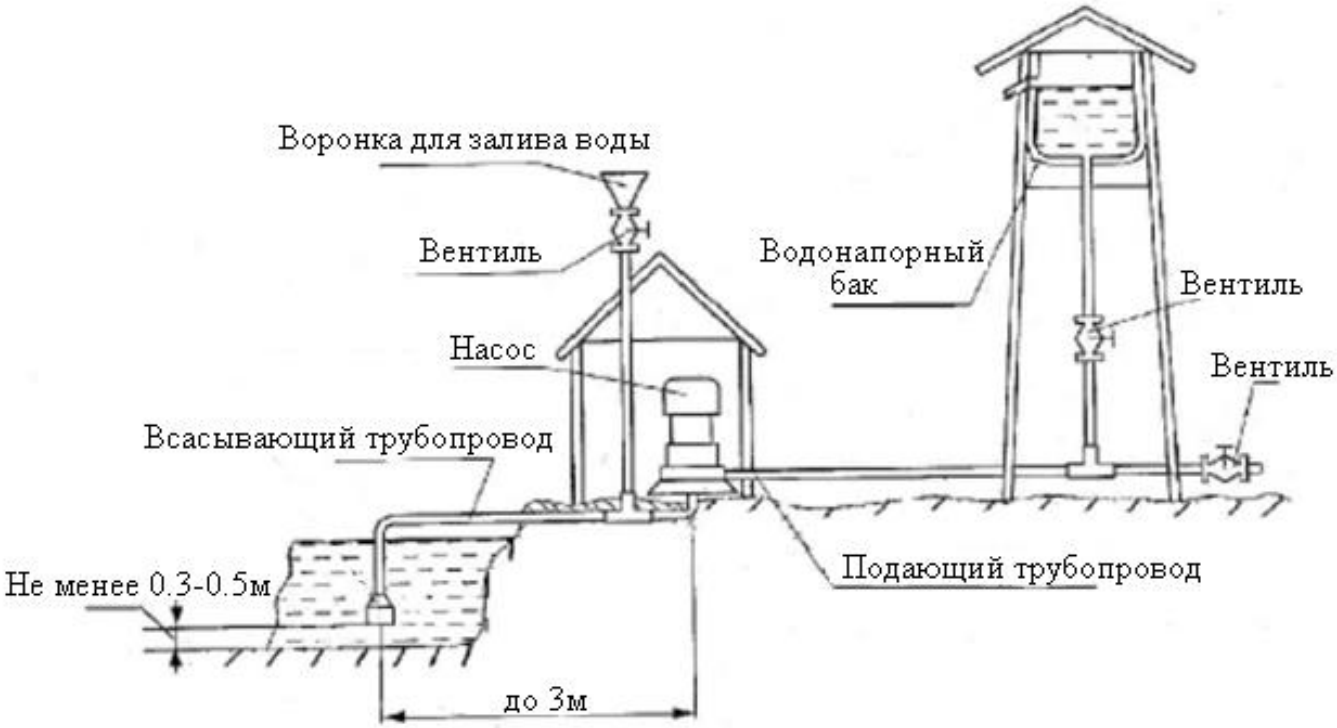

Схема установки насосов в колодец

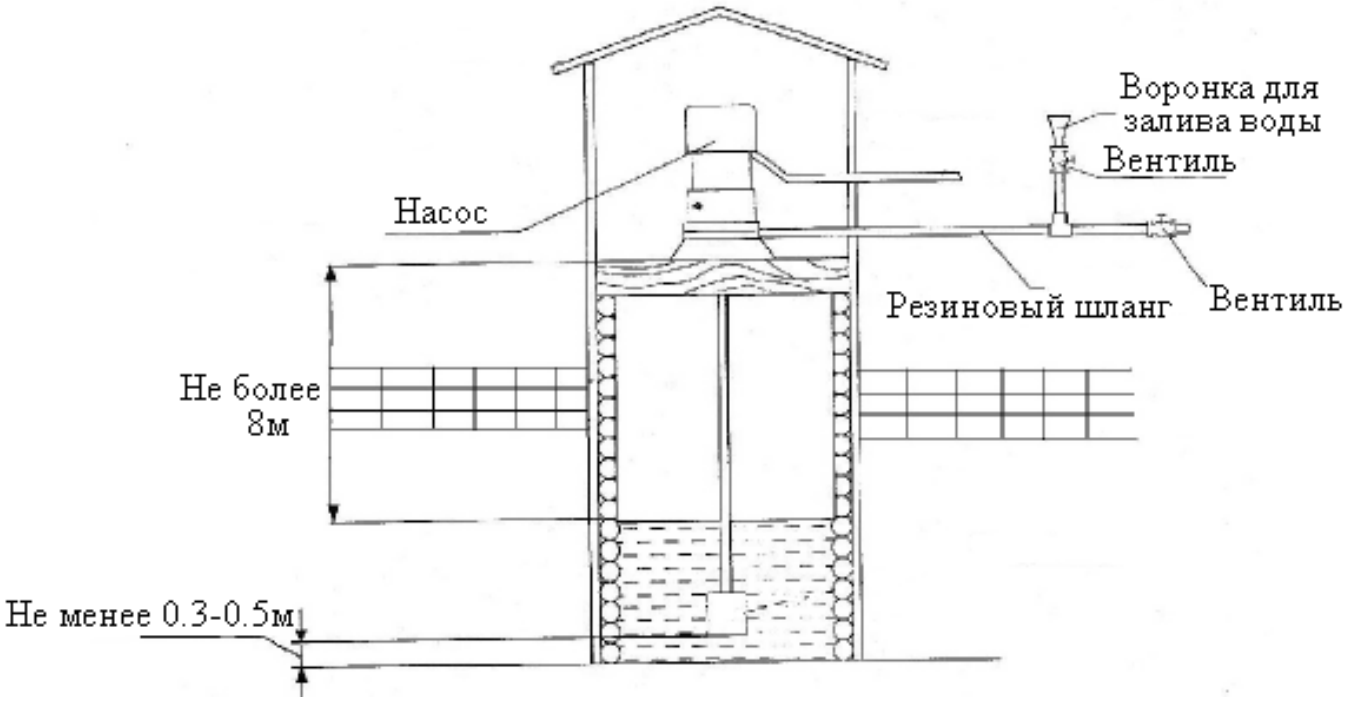

Установка насоса моделей БЦ-3, БЦ-4

1. Установите насос на твердой ровной поверхности как можно ближе к месту всасывания воды, обеспечьте достаточное пространство вокруг насоса для вентиляции двигателя, а также для более легкого доступа к насосу с целью осмотра и обслуживания
2. Надежно закрепите насос болтами, чтобы избежать вибрации. При установке насоса ось ротора должна располагаться вертикально, насос устанавливается опорой вниз. Насос необходимо устанавливать строго вертикально, чтобы обеспечить правильную работу подшипников.
3. Обратный клапан впускного отверстия насоса должен располагаться на глубине не менее 0.2 м от поверхности воды и не менее 0.5 м от дна водоема.
4. Водопроводные трубы (шланги) должны крепиться на специальных подвесках, чтобы не оказывать давление на корпус насоса. Соединение труб друг с другом и с насосом должно быть герметично. Соединение всасывающего трубопровода производится трубой с проходным диаметром 20 мм. Соединение трубы с клапаном необходимо произвести резиновым шлангом длиной не менее 100 мм с внутренним диаметром 25 мм и толщиной стенки не менее 4 мм.
5. Заземление насоса должно осуществляться стальным проводом без изоляции диаметром не менее 6 мм. Один конец провода необходимо присоединить к насосу с помощью заземляющего винта, а другой конец провода - присоединить к заземлителю.

В качестве заземлителей могут быть использованы:

1. Вертикально забитые в землю стальные трубы (с толщиной стенок не менее 3.5 мм), стержни, стальные ленты (с толщиной не менее 4 мм и площадью поперечного сечения не менее 48 мм).

2. Металлические трубы артезианских колодцев.

3. Металлические трубы зданий и сооружений, исключая трубы отопительной системы.

4. Проволока диаметром 6 мм.

Расстояние от заземлителей до фундаментов зданий и сооружений должно быть не менее 1.5 м. Верхнюю кромку труб и заземлителей из стальных лент необходимо располагать на глубину не менее 0.6 м. Заземляющий провод должен быть надежно присоединен к заземлителю.

6. Зануление необходимо осуществить следующим образом:

- Заземляющий контакт розетки соединить проводником сечения не менее 1.5 мм с нулевым проводом питающей сети.

7. Подключение к электросети должно производиться с соблюдением требований техники безопасности.
8. Прежде чем подключить насос к электросети, убедитесь, что напряжение, указанное на нем, соответствует напряжению подключаемой электросети (220В/50Гц).
9. Всасывающий патрубок должен быть снабжен обратным клапаном, обеспечивающим компенсацию разрыва в момент запуска.

Подготовка насоса к работе

Недопустимо попадание воды в двигатель насоса, т. к это немедленно выведет его из строя! Насос со следами присутствия воды или наличием воды в двигателе не подлежит гарантийному ремонту.

1. Максимальная высота всасывания насоса – 8 м. Чем ближе насос установлен к воде, тем больше его производительность, расход электроэнергии и нагрев двигателя. Насос рассчитан на продолжительную работу. Производительность можно регулировать вентилем, установленном на подающем трубопроводе.
2. В случае увеличения протяженности подающего трубопровода и числа колен, увеличиваются потери, что приводит к уменьшению напора и снижению производительности насоса.
3. Перед началом эксплуатации необходимо заполнить всасывающую трубу и насос водой при помощи воронки.
4. Когда уровень жидкости поднимется и заполнит насосную часть, вытеснив из нее воздух, закройте клапан и подсоедините насос к электросети.

Техническое обслуживание

1. В случае остановки работающего насоса из-за срабатывания термозащиты, а также при случайном исчезновении напряжения в питающей сети, включение насоса при отсутствии перегрузок после остывания и появлении напряжения в сети происходит автоматически. При исчезновении напряжения в питающей сети рекомендуется отключить насос и осуществить повторный запуск.

2. Для предотвращения перегрева насоса и повышенного износа сальников насоса необходимо избегать его эксплуатации без воды.

3. Если насос работает в колодце, по окончании работы насос необходимо поднять из колодца во избежание повреждения обмотки статора из-за отсырения.

4. Если вы не используете насос в течение длительного времени, воду с насоса необходимо сливать. Прежде чем поместить насос на хранение, корпус насоса, суппорт и крыльчатку желательно почистить и покрыть противокоррозионным средством, например, машинным маслом. Хранить насос необходимо в хорошо проветриваемом сухом помещении.

Меры предосторожности

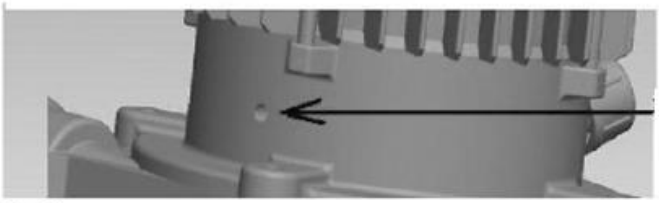

Рис.1.

Рис.2.

Внимание!

При появлении воды из контрольного отверстия насоса (рис.1) необходимо немедленно прекратить работу насоса и заменить сальники (рис.2)! Сальники устанавливайте без перекосов, все узлы и детали необходимо собирать без приложения значительных усилий. Предварительно заполните сальники смазкой ЦИАТИМ-221 или ее аналогом.

1. Применять насос разрешается только в соответствии с назначением, указанным в руководстве по эксплуатации.
2. Питание насоса должно осуществляться от сети переменного тока напряжением 220В, 50Гц.
3. При эксплуатации насоса необходимо соблюдать все требования безопасности, указанные в данном руководстве по эксплуатации, не подвергать его ударам, перегрузкам, воздействию пыли, атмосферных осадков и прямых солнечных лучей.
4. Запрещается перемещать насос за шнур питания.

5. Не допускайте натягивания, перекручивания и попадания под различные грузы шнура питания, а также соприкосновение его с горячими и масляными поверхностями.
6. Храните насос в сухом, прохладном, недоступном для детей месте.
7. Не включайте насос более чем на 30 сек., если рабочая камера не заполнена водой.
Внимание! Работа насоса без воды свыше допустимого времени может привести к преждевременному износу сальников насоса!
8. При перекачивании воды из открытого водоема запрещено купаться или находиться вблизи работающего насоса.
9. Не рекомендуется эксплуатировать насос на высоте, превышающей 1000 м над уровнем моря.
10. Все работы с насосом необходимо производить при выключенном питании.
11. Запрещается:

- включать насос в электросеть без заземления,
- изменять схему включения насоса в сеть,
- заменять штепсель насоса на двухполюсный без заземляющего контакта,
- эксплуатировать насос без кожуха,
- проверять на ощупь нагрев двигателя работающего насоса,
- прикасаться рукой к винту заземления работающего насоса,
- эксплуатировать насос внутри котлов, резервуаров и в помещениях со взрывоопасными веществами,
- перекачивать легковоспламеняющиеся, взрывчатые жидкости,
- включать насос с неисправным двигателем в электросеть,
- разбирать двигатель насоса с целью устранения неисправностей (в гарантийный период),
- эксплуатировать насос при возникновении во время его работы хотя бы одной из следующих неисправностей:
  1. повреждение штепселя и шнура питания,
  2. появление дыма или запаха гари,
  3. поломка или появление трещин в корпусных деталях.

Возможные неисправности и способы их устранения

Возможная неисправность	Причина	Устранение неисправности
Не работает насос.	1. Слишком низкое напряжение. 2. Отключено питание или фаза. 3. Заклинила крыльчатка. 4. Обрыв питающего кабеля. 5. Перегорела обмотка статора.	1. Установите стабилизатор напряжения. 2. Проверьте предохранители, исправность проводки, правильность подключения насоса к электросети. 3. Повращайте вентилятор с помощью отвертки или разберите насос и очистите засор. 4. Обратитесь в гарантийную мастерскую. 5. Обратитесь в гарантийную мастерскую.
Низкая производительность.	1. Слишком большая высота подъема. 2. Заблокирован фильтр. 3. Повреждена крыльчатка. 4. Всасывающая часть расположена недостаточно глубоко под водой, в систему попал воздух. 5. Увеличилось сопротивление в подающем трубопроводе. 6. Разгерметизация соединений.	1. Измените высоту установки насоса. 2. Снимите клапан и очистите фильтр. 3. Замените крыльчатку. 4. Удалите воздух из системы, расположите всасывающую часть глубже. 5. Проверьте исправность вентиля или уменьшите длину труб в подающей системе. 6. Произведите герметизацию соединений.

Неожиданная остановка насоса.	1. Сработала термозащита или сгорел предохранитель. 2. Произошло отключение питания. 3. Крыльчатка заблокирована. 4. Перегорела обмотка статора.	1. Дайте насосу остыть или замените предохранитель. 2. Восстановите питание. 3. Повращайте вентилятор с помощью отвертки или разберите насос и очистите засор. 4. Обратитесь в гарантийную мастерскую.
Насос работает, но не поступает вода.	1. При заполнении насоса водой во всасывающем трубопроводе остался воздух. 2. Подсос воздуха в месте соединения корпуса насоса со всасывающим трубопроводом, всасывающего трубопровода с клапаном. 3. Засорился фильтр приемного клапана или резиновая прокладка прилипла к основанию фильтра приемного клапана.	1. Ослабьте винт, стравливающий воздух. 2. Проверьте и уплотните соединения. 3. Снимите фильтр, очистите его от грязи и устраните прилипание резиновой прокладки.
При заполнении насоса вода уходит во всасывающий трубопровод.	Разгерметизация клапана.	Снимите клапан. Залив в клапан воду, проверьте его герметичность в течение 10сек. Если клапан негерметичен, замените его. Допускается капельная утечка воды из клапана.

Гарантийные обязательства.

- **Гарантийный срок хранения – 12 месяцев.**
- **Гарантийный срок эксплуатации – 12 месяцев с момента продажи, но при отсутствии на паспорте штампа с указанием даты продажи, гарантийный срок исчисляется с момента выпуска (окончательный срок гарантии устанавливается непосредственно продавцом, но не может превышать 12 месяцев).**

- **Претензии не принимаются во всех случаях, указанных в гарантийном талоне, при отсутствии даты продажи и штампа магазина (росписи продавца) в данном руководстве по эксплуатации, отсутствии гарантийного талона.**

Продавец:
Дата продажи_____
Срок действия гарантии_____
Предприятие торговли (продавец)_____
Место для печати (росписи)__ _____
Покупатель:_____
С условиями и сроком гарантии, предложенными продавцом и указанными в гарантийном талоне, согласен. Изделие проверено и является исправным на момент покупки, изделие получено в полном комплекте, претензий к внешнему виду не имею.
(Место для росписи покупателя)_____
Приобретенное изделие Вы можете обменять или сдать на гарантийный ремонт на месте покупки, после чего продавец отправит его в ближайший сервисный центр

Наша компания также рада предложить Вам широкий ассортимент других видов насосов